NAWIERZCHNIA PIASZCZYSTA PLAZY WYPOCZYNKOWEJ (OZN.5)
PRZEKRÓJ 1:25

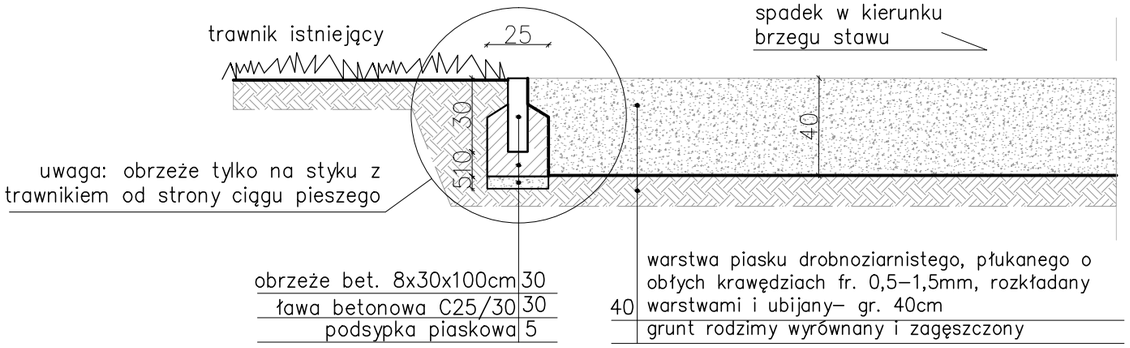

NAWIERZCHNIA SZUTROWA DRÓG DOJAZDOWYCH OD STR. UL. RUDZKIEJ (OZ
PRZEKRÓJ 1:25

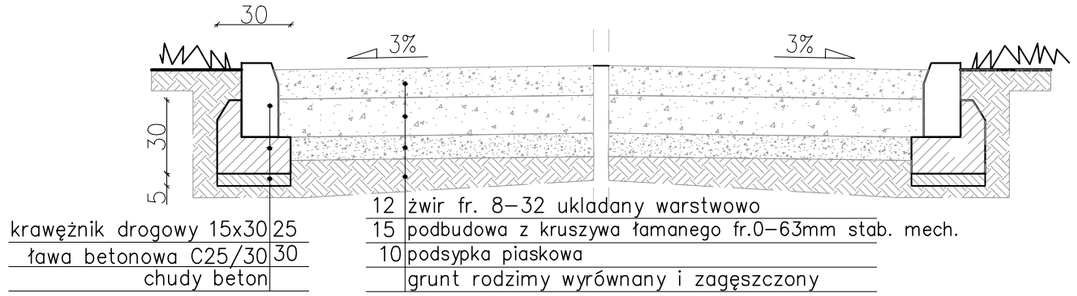

NAWIERZCHNIA POD ISTNIEJĄCĄ SIŁOWNIĘ PLENEROWĄ (OZN.3)
ORAZ POD PROJEKTOWANE PRZEBIERALNIE NA PLAŻY (OZN.4)
PRZEKRÓJ 1:25

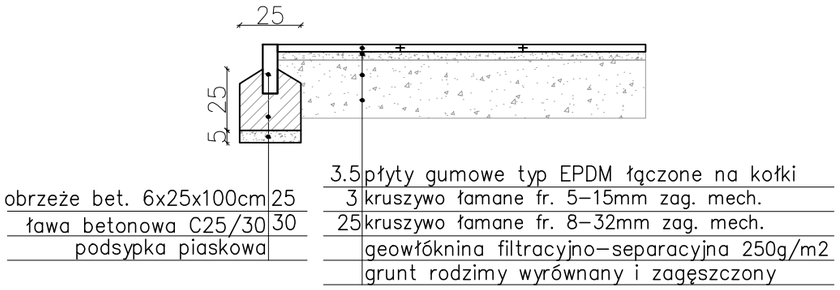

NAWIERZCHNIA POD ISTNIEJĄCE STOJAKI ROWEROWE (OZN.7)
RZUT 1:25

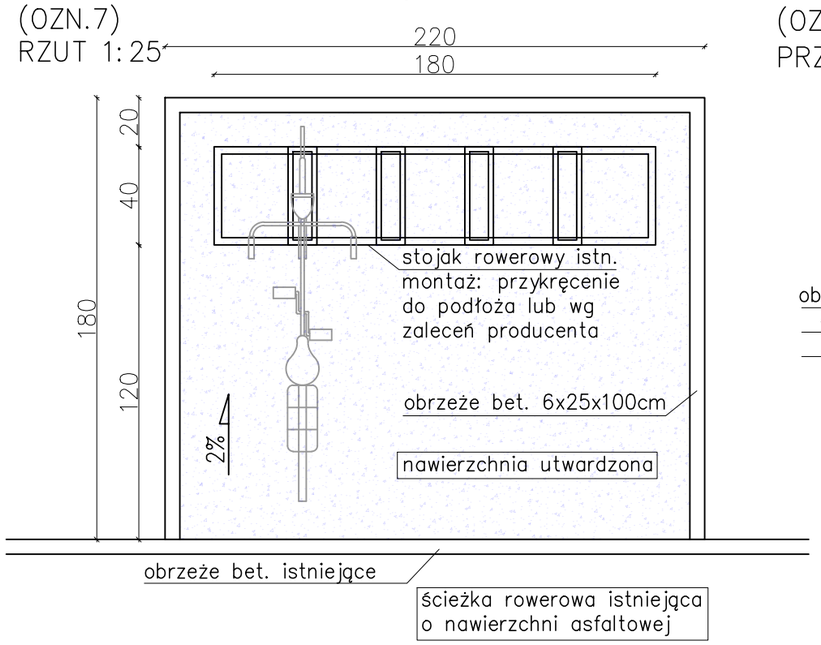

NAWIERZCHNIA ILUMINESCENCYJNA POD ISTNIEJĄCE STOJAKI ROWEROWE (OZN.7) ORAZ NA ŚCIEŻKĘ NA PLAŻY WYPOCZYNKOWEJ (OZN.8)
PRZEKRÓJ 1:25

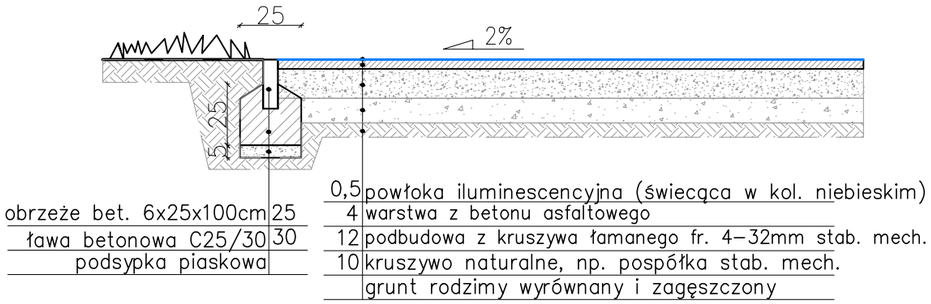

TWINS PROJECT

TWINS PROJECT Adam Zientała
UL. KRASICKIEGO 109
05-515 NOWA WOLA

INWESTOR:
MIASTO ŁÓDŹ
Ul. Piotrowska 104, 90-926 Łódź
MIEJSKI OŚRODEK SPORTU I REKREACJI W ŁODZI
Ul. Ks. Skorupki 21, 90-532 Łódź

TEMAT:
WYKONANIE DOKUMENTACJI PROJEKTOWO-KOSZTORYSOWEJ DLA PRAC ZWIĄZANYCH Z REALIZACJĄ ZADANIA:
„STAWY STEFAŃSKIEGO OD NOWA - ETAP IV - BUDŻET OBYWATELSKI".

DZIAŁKI:
Obiekt: Park im. 1 Maja, Stawy Stefańskiego w Łodzi
części działek ew. nr: 1/22, 1/38, 4/12, 4/14, 4/15, 4/16, 4/42, 4/47, 29/21, 29/23, 19 obręb ew. g-51

TREŚĆ RYSUNKU:
Przekoje nawierzchni

PROJEKTANT:
mgr inż. Katarzyna Strzyg, arch. kraj.

DATA	SKALA	RYSUNEK
05/2017	1:25	R2.

PROJEKT OPRACOWANY JEST WEDŁUG INDYWIDUALNEGO ROZWIĄZANIA I TWÓRCA ZACHOWUJE PRAWO DO OCHRONY AUTORSKICH DÓBR OSOBISTYCH