F-1 STOPA FUNDAMENTOWA 25x60x100cm szt. 23
SKALA 1:20

NR1 ø6 L=58cm
szt.-5 /StOS, A0/

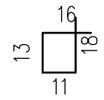

NR2 ø6 L=140cm
szt.-6 /StOS, A0/

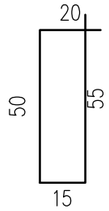

NR3 ø12 L=195cm
szt.-2 /StOS, A0/

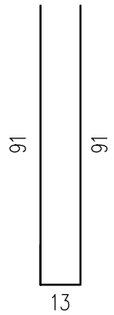

PRZEKRÓJ A-A
skala 1:20

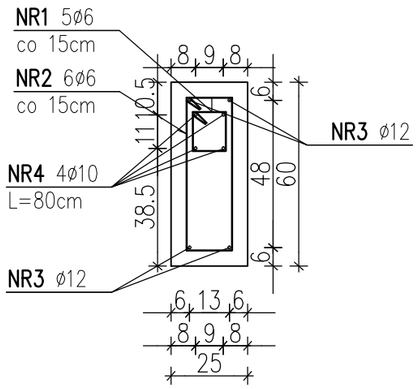

otulina: min. 5cm

beton: C15/20 (B20)
stal: RB 500, AIIIN – pręty konstrukcyjne
StOS, A0 – strzemiona

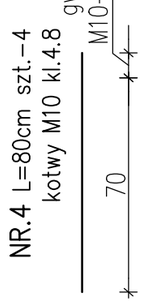

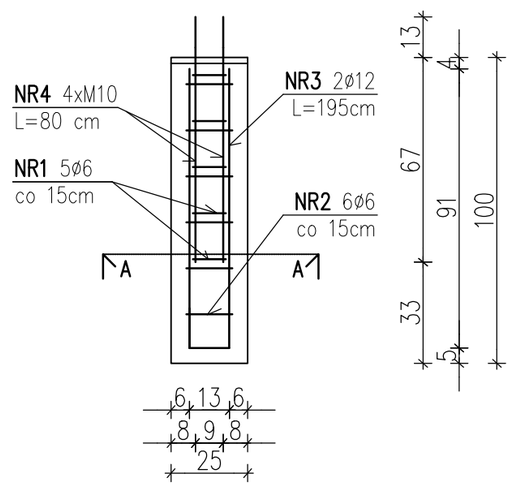

Uwagi:

1. WSZYSTKIE WYMIARY POWINNY ZOSTAĆ SPRAWDZONE PRZEZ WYKONAWCĘ PRZED ROZPOCZĘCIEM ROBÓT BUDOWLANYCH. W CELU WYJAŚNIENIA EWENTUALNYCH WĄTPLIWOŚCI NALEŻY ZWRÓCIĆ SIĘ DO PROJEKTANTA.
2. WSZELKIE ROZBIEŻNOŚCI I ZMIANY WYNIKŁE W TRAKCIE BUDOWY UZGADNIAĆ Z PROJEKTANTEM
3. OTWORY POD MONTAŻ STOLARKI (ŚLUSARKI DRZWIOWEJ) WYKONAC ZGODNIE Z ZALECENIAMI PRODUCENTA DRZWI
4. WEWNĘTRZNE DRZWI W POMIESZCZENIACH SANITARNYCH WYPOSAŻYĆ W KRATKI WENTYLACYJNE
5. WSZYSTKIE ROBOTY SPECJALISTYCZNE WYKONYWAĆ POPRZEZ SPRAWDZONYCH WYKONAWCÓW ZGODNIE Z OBOWIĄZUJĄCYMI NORMAMI ORAZ WYTYCZNYMI PRODUCENTÓW MATERIAŁÓW I URZĄDZEŃ.
6. UŻYTE MATERIAŁY I URZĄDZENIA POWINNY POSIADAĆ WSZYSTKIE WYMAGANE ATESTY I APROBATY
7. W PRZYPADKU ROZBIEŻNOŚCI W PODKŁADACH BUDOLWANYCH I ROZWIĄZANIACH OPRACOWAŃ BRANŻOWYCH OBOWIĄZUJE WERSJA Z CZĘŚCI ARCHITEKTONICZNEJ. NIEZALEŻNIE OD TEGO NALEŻY WYJAŚNIĆ Z PROJEKTANTEM KAŻDĄ ROZBIEŻNOŚĆ.

WYKONAWCA ZOBOWIĄZANY JEST DO BEZWZGLĘDNEGO ZASTOSOWANIA UWAG ZNAJDUJĄCYCH SIĘ W PUNKCIE "UWAGI KOŃCOWE" OPISU TECHNICZNEGO PROJEKTU ARCHITEKNONICZNEGO-BUDOWLANEGO

ROZWIĄZANIA KONCEPCYJNE I TECHNICZNE ZAWARTE W NINIEJSZYM OPRACOWANIU CHRONIONE SĄ PRAWEM AUTORKIM. POWIELANIE I ZMIANA CAŁOŚCI LUB FRAGMENTÓW OPRACOWANIA, A TAKŻE WYKORZYSTYWANIE W INNYM CELU NIŻ JEGO REALIZACJA BEZ PISEMNEJ ZGODY AUTORA I WŁAŚCICIELA JEST NARUSZENIEM TYCH PRAW.

Główny Projektant/Main Designer:
ARCHITEKCI GRABOWSKA GRABOWSKI
AGG Spółka z o.o.
90-368 Łódź, ul. Piotrkowska 196, tel. 42 630 55 66, www.agg.pl

Projektant/Designer:
PRACOWNIA KONSTRUKCJI BUDOWLANYCH
MICHAŁ BIEŃKOWSKI
94-202 ŁÓDŹ, ul. JĘCZMIENNA 2/4 m.1, tel. 503 153 396

Projekt/Project:
PROJEKT REMONTU PRZYSTANI W ARTURÓWKU W TYM DWÓCH BUDYNKÓW WRAZ Z PROJEKTEM OBIEKTÓW MAŁEJ ARCHITEKTURY I Z PROJEKTEM ZIELENI
W RAMACH ZADANIA MODERNIZACJA PRZYSTANI
NA OBIEKCIE REKREACYJNYM ARTURÓWEK - PLAN DLA OSIEDLI

Adres inwestycji/Investment adress:
91-513 Łódź, ul. Studencka 19
działka nr 18/3, 19/1 obręb B-14

Inwestor/Investor: Miasto Łódź, ul. Piotrkowska 104, 90-926 Łódź
w ramach, którego działa:
Miejski Ośrodek Sportu i Rekreacji w Łodzi, ul. Ks. Skorupki 21

Rysunek/Drawing: F-1 - STOPA FUNDAMENTOWA 25x60x100cm - RYSUNEK WYKONAWCZY
Faza/Stage: PROJEKT WYKONAWCZY
Branża/Branch: KONSTRUKCJA
Data/Date : 04.2020

	IMIĘ I NAZWISKO	NR UPR.BUD.	PODPIS
Projektant:	mgr inż. MICHAŁ BIEŃKOWSKI	LOD/0298/POOK/05	
Asystent:	mgr inż. DAGMARA KOZŁOWSKA		
Asystent:	mgr inż. MAGDALENA RUSEK		

Skala/Scale : 1:20
Nr Rys./Drawing NO.: K-W.3.7