SF-5 Stopa fundamentowa 30x100 szt.5

skala 1:25

(przy budynku głównym)

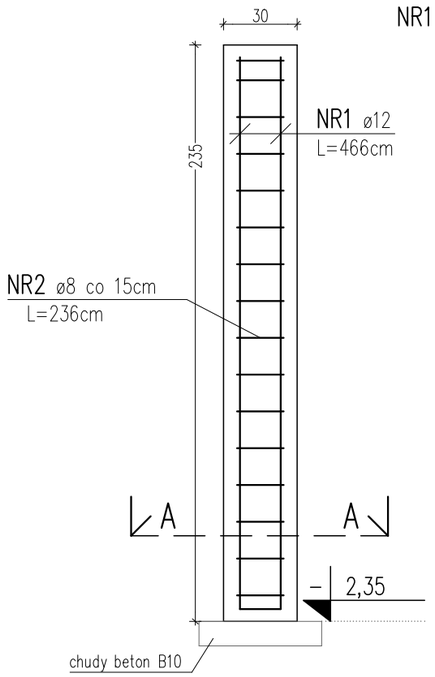

PRZEKRÓJ A-A

skala 1:20

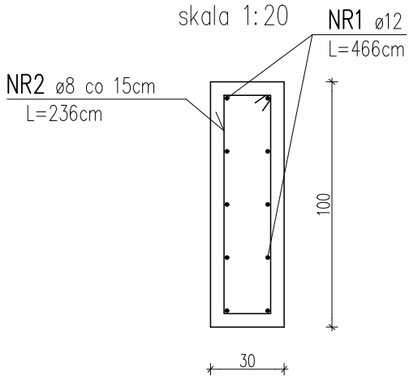

NR1 ø12 L=466cm szt.-5

NR2 ø8 L=236cm szt.-16

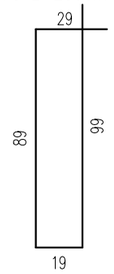

otulina min. 5cm

beton: C25/30 (B30)
stal: RB500, AIIIN – pręty konstrukcyjne
(zamiennie B500SP, B500B, ST500-b)
StOS, A0 – strzemiona

Uwagi:

1. WSZYSTKIE WYMIARY POWINNY ZOSTAĆ SPRAWDZONE PRZEZ WYKONAWCĘ PRZED ROZPOCZĘCIEM ROBÓT BUDOWLANYCH. W CELU WYJAŚNIENIA EWENTUALNYCH WĄTPLIWOŚCI NALEŻY ZWRÓCIĆ SIĘ DO PROJEKTANTA.
2. WSZELKIE ROZBIEŻNOŚCI I ZMIANY WYNIKŁE W TRAKCIE BUDOWY UZGADNIAĆ Z PROJEKTANTEM
3. OTWORY POD MONTAŻ STOLARKI (ŚLUSARKI DRZWIOWEJ) WYKONAC ZGODNIE Z ZALECENIAMI PRODUCENTA DRZWI
4. WEWNĘTRZNE DRZWI W POMIESZCZENIACH SANITARNYCH WYPOSAŻYĆ W KRATKI WENTYLACYJNE
5. WSZYSTKIE ROBOTY SPECJALISTYCZNE WYKONYWAĆ POPRZEZ SPRAWDZONYCH WYKONAWCÓW ZGODNIE Z OBOWIĄZUJĄCYMI NORMAMI ORAZ WYTYCZNYMI PRODUCENTÓW MATERIAŁÓW I URZĄDZEŃ.
6. UŻYTE MATERIAŁY I URZĄDZENIA POWINNY POSIADAĆ WSZYSTKIE WYMAGANE ATESTY I APROBATY
7. W PRZYPADKU ROZBIEŻNOŚCI W PODKŁADACH BUDOLWANYCH I ROZWIĄZANIACH OPRACOWAŃ BRANŻOWYCH OBOWIĄZUJE WERSJA Z CZĘŚCI ARCHITEKTONICZNEJ. NIEZALEŻNIE OD TEGO NALEŻY WYJAŚNIĆ Z PROJEKTANTEM KAŻDĄ ROZBIEŻNOŚĆ.

WYKONAWCA ZOBOWIĄZANY JEST DO BEZWZGLĘDNEGO ZASTOSOWANIA UWAG ZNAJDUJĄCYCH SIĘ W PUNKCIE "UWAGI KOŃCOWE" OPISU TECHNICZNEGO PROJEKTU ARCHITEKNONICZNEGO-BUDOWLANEGO

ROZWIĄZANIA KONCEPCYJNE I TECHNICZNE ZAWARTE W NINIEJSZYM OPRACOWANIU CHRONIONE SĄ PRAWEM AUTORKIM. POWIELANIE I ZMIANA CAŁOŚCI LUB FRAGMENTÓW OPRACOWANIA, A TAKŻE WYKORZYSTYWANIE W INNYM CELU NIŻ JEGO REALIZACJA BEZ PISEMNEJ ZGODY AUTORA I WŁAŚCICIELA JEST NARUSZENIEM TYCH PRAW.

Główny Projektant/Main Designer:

ARCHITEKCI GRABOWSKA GRABOWSKI
AGG Spółka z o.o.
90-368 Łódź, ul. Piotrkowska 196, tel. 42 630 55 66, www.agg.pl

Projektant/Designer:

PRACOWNIA KONSTRUKCJI BUDOWLANYCH
MICHAŁ BIEŃKOWSKI
94-202 ŁÓDŹ, ul. JĘCZMIENNA 2/4 m.1, tel. 503 153 396

Projekt/Project:

PROJEKT REMONTU PRZYSTANI W ARTURÓWKU W TYM DWÓCH BUDYNKÓW WRAZ Z PROJEKTEM OBIEKTÓW MAŁEJ ARCHITEKTURY I Z PROJEKTEM ZIELENI

W RAMACH ZADANIA MODERNIZACJA PRZYSTANI NA OBIEKCIE REKREACYJNYM ARTURÓWEK - PLAN DLA OSIEDLI

Adres inwestycji/Investment adress:

91-513 Łódź, ul. Studencka 19
działka nr 18/3, 19/1 obręb B-14

Inwestor/Investor: Miasto Łódź, ul. Piotrkowska 104, 90-926 Łódź
w ramach, którego działa:
Miejski Ośrodek Sportu i Rekreacji w Łodzi, ul. Ks. Skorupki 21

Rysunek/Drawing: POZ. SF-5 STOPA FUNDAMENTOWA 30X100

Faza/Stage: PROJEKT BUDOWLANY

Branża/Branch: KONSTRUKCJA

Data/Date : 04.2020

	IMIĘ I NAZWISKO	NR UPR.BUD.	PODPIS
Projektant:	mgr inż. MICHAŁ BIEŃKOWSKI	LOD/0298/P00K/05	
Asystent:	mgr inż. DAGMARA KOZŁOWSKA		
Asystent:	mgr inż. MAGDALENA RUSEK		

Skala/Scale : 1:25

Nr Rys./Drawing NO.: K-W-1.5