# Schemat lokalizacji drzwiczek/otworów. skala 1:50

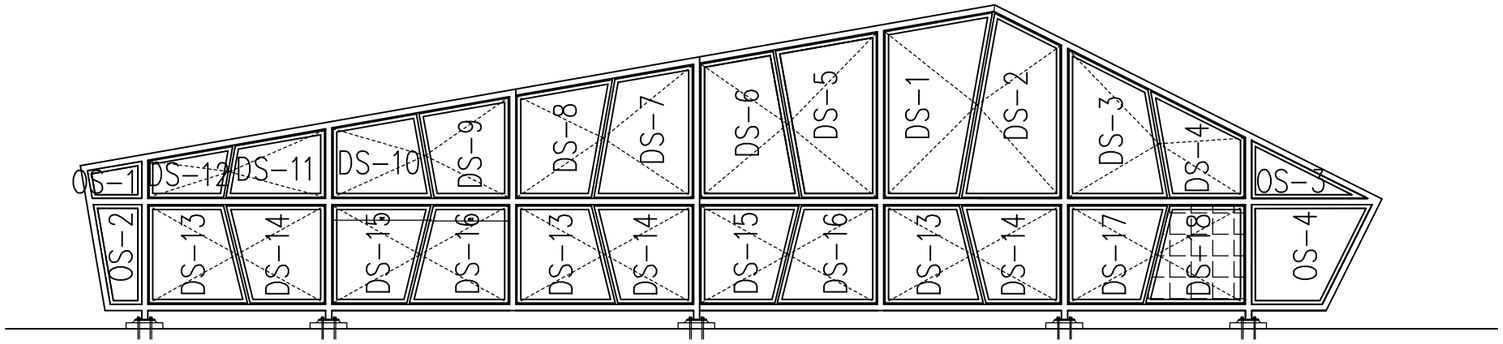


## DS-18 , szt.-1. skala 1:10

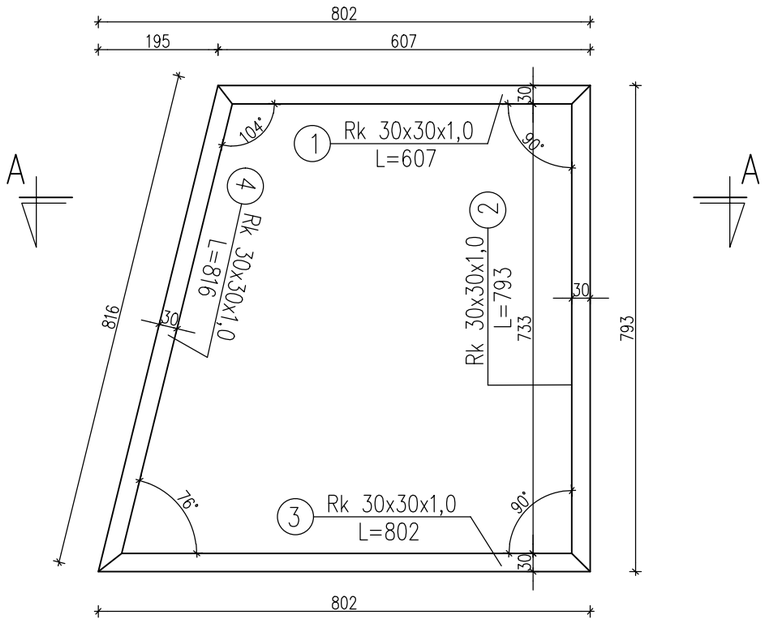


## A-A. skala 1:10

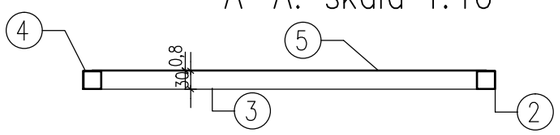


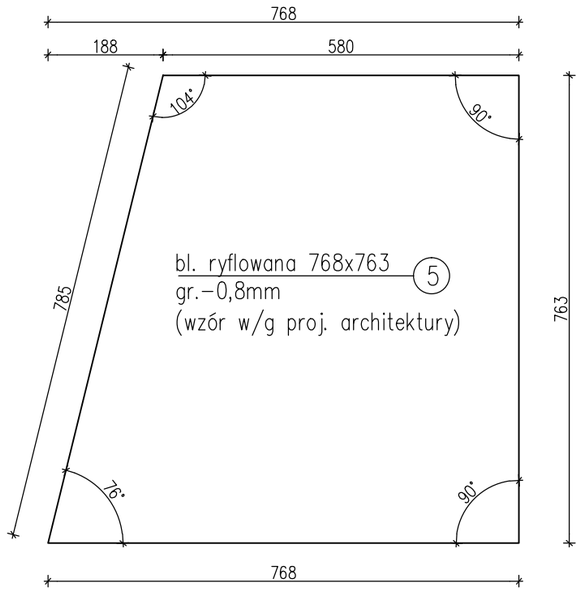


Uwagi:

1. WSZYSTKIE WYMIARY POWINNY ZOSTAĆ SPRAWDZONE PRZEZ WYKONAWCĘ PRZED ROZPOCZĘCIEM ROBÓT BUDOWLANYCH. W CELU WYJAŚNIENIA EWENTUALNYCH WĄTPLIWOŚCI NALEŻY ZWRÓCIĆ SIĘ DO PROJEKTANTA.
2. WSZELKIE ROZBIEŻNOŚCI I ZMIANY WYNIKŁE W TRAKCIE BUDOWY UZGADNIAĆ Z PROJEKTANTEM
3. OTWORY POD MONTAŻ STOLARKI ( ŚLUSARKI DRZWIOWEJ ) WYKONAC ZGODNIE Z ZALECENIAMI PRODUCENTA DRZWI
4. WEWNĘTRZNE DRZWI W POMIESZCZENIACH SANITARNYCH WYPOSAŻYĆ W KRATKI WENTYLACYJNE
5. WSZYSTKIE ROBOTY SPECJALISTYCZNE WYKONYWAĆ POPRZEZ SPRAWDZONYCH WYKONAWCÓW ZGODNIE Z OBOWIĄZUJĄCYMI NORMAMI ORAZ WYTYCZNYMI PRODUCENTÓW MATERIAŁÓW I URZĄDZEŃ.
6. UŻYTE MATERIAŁY I URZĄDZENIA POWINNY POSIADAĆ WSZYSTKIE WYMAGANE ATESTY I APROBATY
7. W PRZYPADKU ROZBIEŻNOŚCI W PODKŁADACH BUDOLWANYCH I ROZWIĄZANIACH OPRACOWAŃ BRANŻOWYCH OBOWIĄZUJE WERSJA Z CZĘŚCI ARCHITEKTONICZNEJ. NIEZALEŻNIE OD TEGO NALEŻY WYJAŚNIĆ Z PROJEKTANTEM KAŻDĄ ROZBIEŻNOŚĆ.

WYKONAWCA ZOBOWIĄZANY JEST DO BEZWZGLĘDNEGO ZASTOSOWANIA UWAG ZNAJDUJĄCYCH SIĘ W PUNKCIE "UWAGI KOŃCOWE" OPISU TECHNICZNEGO PROJEKTU ARCHITEKNONICZNEGO-BUDOWLANEGO

ROZWIĄZANIA KONCEPCYJNE I TECHNICZNE ZAWARTE W NINIEJSZYM OPRACOWANIU CHRONIONE SĄ PRAWEM AUTORKIM. POWIELANIE I ZMIANA CAŁOŚCI LUB FRAGMENTÓW OPRACOWANIA, A TAKŻE WYKORZYSTYWANIE W INNYM CELU NIŻ JEGO REALIZACJA BEZ PISEMNEJ ZGODY AUTORA I WŁAŚCICIELA JEST NARUSZENIEM TYCH PRAW.

Główny Projektant/Main Designer:

ARCHITEKCI GRABOWSKA GRABOWSKI
AGG Spółka z o.o.
90-368 Łódź, ul. Piotrkowska 196, tel. 42 630 55 66, www.agg.pl

Projektant/Designer:
PRACOWNIA KONSTRUKCJI BUDOWLANYCH
MICHAŁ BIEŃKOWSKI
94-202 ŁÓDŹ, ul. JĘCZMIENNA 2/4 m.1, tel. 503 153 396

Projekt/Project:

**PROJEKT REMONTU PRZYSTANI W ARTURÓWKU W TYM DWÓCH BUDYNKÓW WRAZ Z PROJEKTEM OBIEKTÓW MAŁEJ ARCHITEKTURY I Z PROJEKTEM ZIELENI**

W RAMACH ZADANIA MODERNIZACJA PRZYSTANI
NA OBIEKCIE REKREACYJNYM ARTURÓWEK - PLAN DLA OSIEDLI

Adres inwestycji/Investment adress:

**91-513 Łódź, ul. Studencka 19**
**działka nr 18/3, 19/1 obręb B-14**

Inwestor/Investor: Miasto Łódź, ul. Piotrkowska 104, 90-926 Łódź
w ramach, którego działa:
**Miejski Ośrodek Sportu i Rekreacji w Łodzi,** ul. Ks. Skorupki 21

Rysunek/Drawing: RAMKA DRZWICZEK DS-18

Faza/Stage: PROJEKT WYKONAWCZY

Branża/Branch: KONSTRUKCJA

Data/Date : 04.2020

| | IMIĘ I NAZWISKO | NR UPR.BUD. | PODPIS |
|---|---|---|---|
| Projektant: | mgr inż. MICHAŁ BIEŃKOWSKI | LOD/0298/POOK/05 | |
| Asystent: | mgr inż. DAGMARA KOZŁOWSKA | | |
| Asystent: | mgr inż. MAGDALENA RUSEK | | |

Skala/Scale : 1:10 / 1:50

Nr Rys./Drawing NO.: K-W.5.18

Stal: Nierdzewna, spawalna
np: 1.4301 bądź inna o podobnych parametrach

UWAGI :
1. Wszystkie połączenia spawane wykonać jako czołowe, grubości łączonych elementów, na całej długości ich styku.
2. Ostre krawędzie blach oraz nadlewy spoin szlifować.